MOUNTERA®

Box Pole Mounting

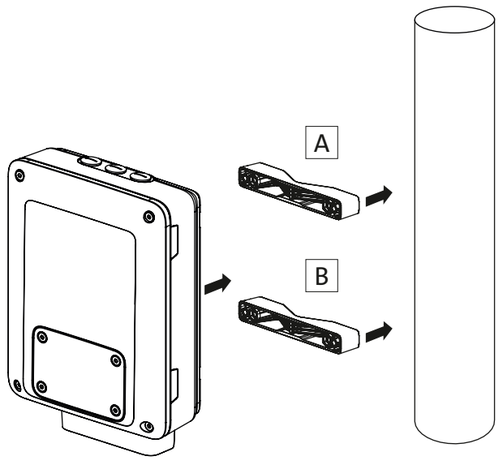

See more.

❶

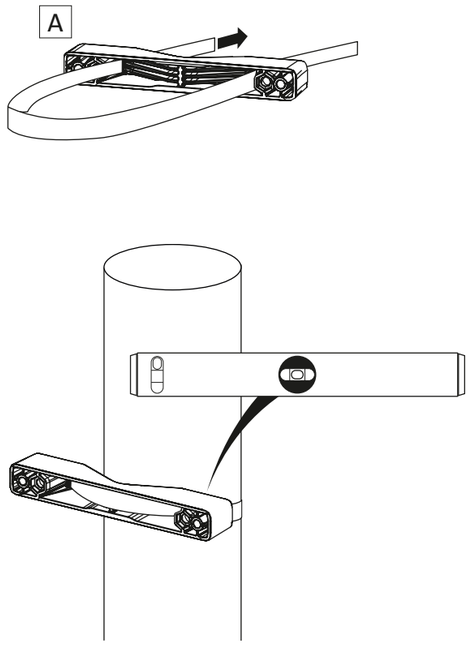

❷

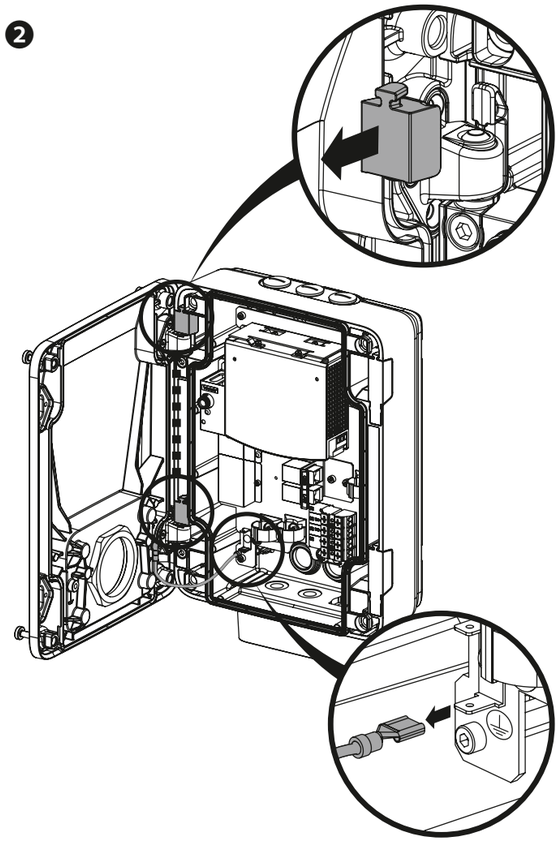

❸

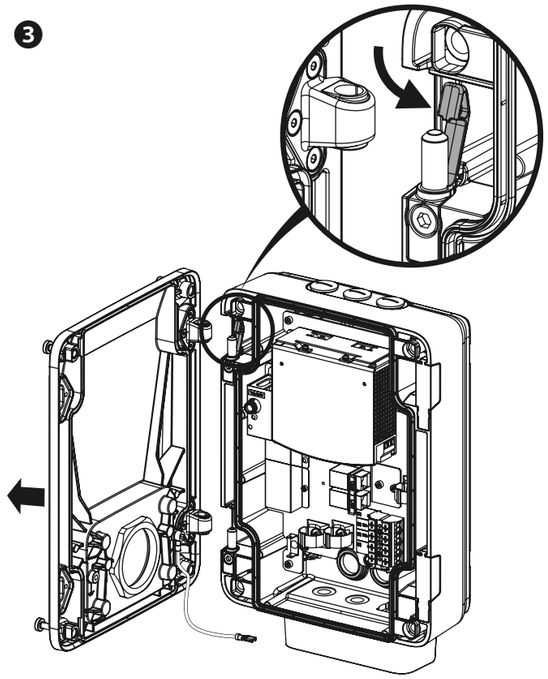

❹

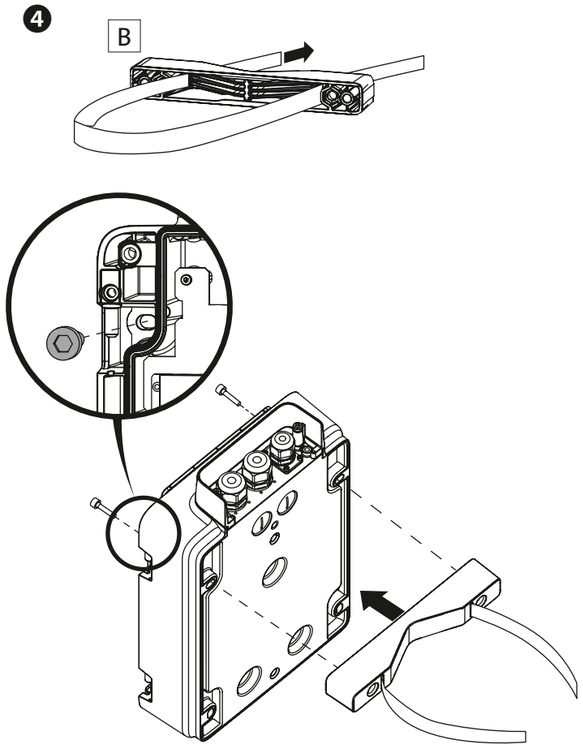

❺

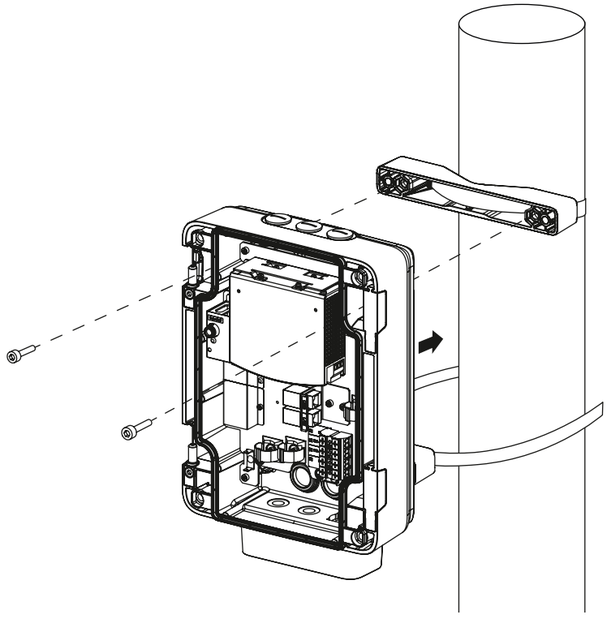

❻

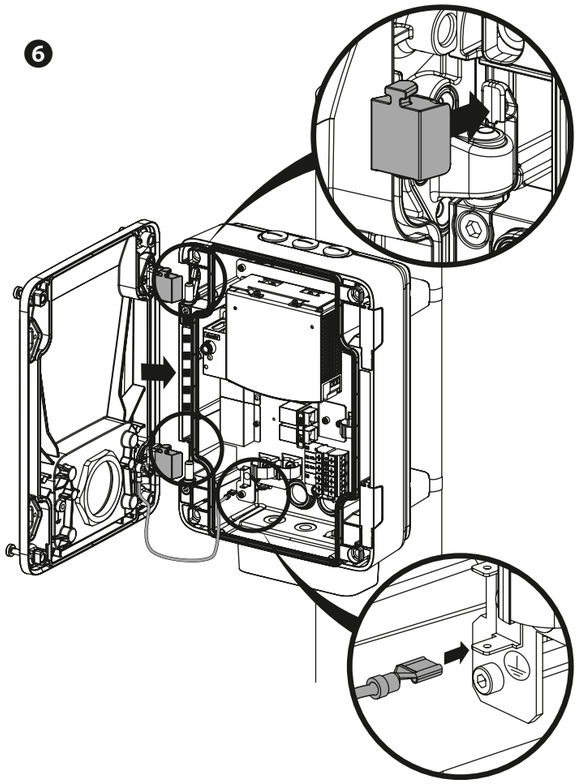

❼

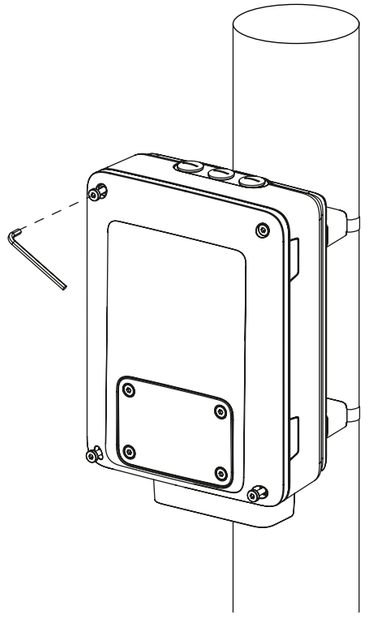

007813 | REV. 1.0.0 | 2019-11-26

Copyright © 2019 Dallmeier electronic GmbH & Co.KG • Bahnhofstr. 16, 93047 Regensburg, Germany • tel +49 941 8700 0 • fax +49 941 8700 180 • info@dallmeier.com • www.dallmeier.com

Dallmeier

DE ⚠ WARNUNG

Personenschäden durch Herabfallen des Systems
Lebensgefahr oder Gefahr schwerer Kopfverletzungen

➡ Beachten Sie die regionalen und länderspezifischen Vorschriften und Montageverordnungen, wie beispielsweise die vorgeschriebenen Maßnahmen zur Sicherung des Geräts gegen Herabfallen im laufenden Betrieb.

Elektrischer Schlag durch offen liegende elektrische Komponenten sowie durch fehlende oder unsachgemäße Erdung
Lebensgefahr oder Gefahr schwerer Verletzung

➡ Alle Arbeiten am Gerät (einschließlich des Anschlusses von Peripheriegeräten) dürfen nur durch qualifiziertes Fachpersonal und im spannungsfreien Zustand vorgenommen werden.
➡ Führen Sie alle nach aktuell gültigen DIN-, VDE- und ISO-Normen vorgeschriebenen Maßnahmen aus, die für eine normgerechte Erdung des Geräts sorgen, um die Sicherheit von Personen (Schutz gegen gefährliche Berührungsspannungen) sicherzustellen.

ACHTUNG

Geräteschäden durch ungeeignete Umgebungsbedingungen
Die Verwendung des Geräts bei ungeeigneten Umgebungsbedingungen kann zu verkürzter Lebensdauer sowie zu Fehlfunktionen oder Beschädigungen des Geräts führen

➡ Installieren/Betreiben Sie das Gerät nur bei geeigneten Umgebungsbedingungen.

Geräteschäden oder schwerwiegende Fehlfunktionen durch fehlende oder unsachgemäße Erdung
Schäden an elektronischen Bauteilen durch Blitzschlag oder Überspannungen sowie Fehlfunktionen durch elektromagnetische Störungen

➡ Führen Sie alle nach aktuell gültigen DIN-, VDE- und ISO-Normen vorgeschriebenen Schutzmaßnahmen aus, die für eine normgerechte Erdung und einen korrekten (Blitzschutz-)Potentialausgleich des Geräts sorgen, um die Sicherheit des Geräts (Schutz gegen Blitzschlag und Überspannungen) sowie dessen Störfestigkeit gegen elektromagnetische Störungen (EMI) sicherzustellen. Beachten Sie dabei die lokal geltenden Vorschriften in Bezug auf den vorgeschriebenen Mindestquerschnitt des Erdungskabels.

EN ⚠ WARNING

Personal injury due to falling of the system
Risk of death or serious injury to the head

➡ Observe the regional and country-specific regulations and installation ordinances, such as the prescribed measures for securing the device against falling during operation.

Electrical shock due to exposed electrical components and missing or improper grounding
Risk of death or serious injury

➡ All work on the device (including the connection of peripheral devices) may only be carried out by qualified personnel and in a voltage-free state.
➡ Carry out all measures prescribed by the currently valid DIN, VDE and ISO standards providing for standard-compliant earthing of the device to ensure the safety of persons (protection against dangerous touch voltages).

NOTICE

Damage to equipment due to unsuitable ambient conditions
Using the equipment in unsuitable environmental conditions may result in shortened life, malfunction or damage of the equipment

➡ Only install/operate the device under suitable ambient conditions.

Equipment damage or serious malfunctions due to missing or improper grounding
Damage to electronic components due to lightning strikes or overvoltages as well as malfunctions due to electromagnetic interference

➡ Carry out all protective measures prescribed by the currently valid DIN, VDE and ISO standards providing for standard-compliant earthing and correct (lightning protection) equipotential bonding of the device to ensure the safety of the device (protection against lightning strikes and overvoltages) and its immunity to electromagnetic interference (EMI).
Observe the locally applicable regulations with regard to the prescribed minimum cross-section of the earthing cable.

ES ⚠ ADVERTENCIA

Daños personales por caída del dispositivo
Peligro de muerte o traumatismos de cráneo graves

➡ Tenga en cuenta las normas regionales y nacionales y el reglamento de montaje como, por ejemplo, las medidas prescritas para asegurar el dispositivo contra caídas durante su funcionamiento.

Electrocución por componentes eléctricos expuestos así como por falta de conexión a tierra o no adecuación de la misma
Peligro de muerte o lesión grave

➡ Todos los trabajos en el dispositivo (la conexión de dispositivos periféricos incluida) sólo pueden ser realizados por personal profesional cualificado y con desconexión de la red eléctrica.
➡ Lleve a cabo todas las medidas prescritas según las normas DIN, VDE e ISO vigentes que proporcionan una conexión a tierra del dispositivo conforme a las normas para garantizar la seguridad de las personas (protección contra tensiones de contacto peligrosas).

AVISO

Daños en el dispositivo por condiciones ambientales inadecuadas
El uso del dispositivo bajo condiciones ambientales inadecuadas puede llevar a una vida útil abreviada así como a fallos en el funcionamiento o daños en el dispositivo

➡ Instale/Maneje el dispositivo sólo bajo condiciones ambientales adecuadas.

Daños en el dispositivo o fallos graves en el funcionamiento por falta de conexión a tierra o no adecuación de la misma
Daños en componentes electrónicos por rayos o sobretensiones así como fallos en el funcionamiento por interferencias electromagnéticas

➡ Lleve a cabo todas las medidas de protección prescritas según las normas DIN, VDE e ISO vigentes que proporcionan una conexión a tierra conforme a las normas y una conexión equipotencial (de protección contra rayos) correcta del dispositivo para garantizar la seguridad del mismo (protección contra rayos y sobretensiones) así como su inmunidad contra interferencias electromagnéticas (EMI). Tenga en cuenta las normas locales vigentes respecto a la sección mínima prescrita del cable de tierra.

FR ⚠ AVERTISSEMENT

Blessures corporelles dues à une chute de l'installation
Danger de mort ou de blessures graves à la tête

➡ Respectez les réglementations et ordonnances d'installation régionales et nationales spécifiques, telles que les mesures prescrites pour la protection de l'appareil contre les chutes en cours de fonctionnement.

Choc électrique dû à des composants électriques exposés et à une mise à la terre manquante ou incorrecte
Danger de mort ou de blessures graves

➡ Tous les travaux sur l'appareil (y compris le raccordement des appareils périphériques) ne doivent être effectués que par du personnel qualifié et hors tension.
➡ Prendre toutes les mesures prescrites par les normes DIN, VDE et ISO en vigueur qui garantissent que l'appareil est mis à la terre conformément aux normes afin d'assurer la sécurité des personnes (protection contre les tensions de contact dangereuses).

AVIS

Dommages causés à l'équipement en raison de conditions ambiantes inadéquates
L'utilisation de l'équipement dans des conditions environnementales inadéquates peut entraîner une durée de vie réduite, un dysfonctionnement ou des dommages à l'équipement

➡ Installer/utiliser l'appareil uniquement dans des conditions ambiantes appropriées.

Dommages à l'équipement ou dysfonctionnements graves dus à une mise à la terre manquante ou incorrecte
Dommages aux composants électroniques dus à la foudre ou aux surtensions ainsi qu'aux dysfonctionnements dus aux interférences électromagnétiques

➡ Prendre toutes les mesures de protection prescrites par les normes DIN, VDE et ISO en vigueur qui garantissent une mise à la terre conforme aux normes et une équipotentialité (protection contre la foudre) appropriée de l'appareil afin de garantir sa sécurité (protection contre la foudre et la surtension) et sa résistance aux interférences électromagnétiques (EMI).
Respecter les réglementations locales concernant la section minimale du câble de mise à la terre.

IT ⚠ AVVERTZENZA

Lesioni personali dovute alla caduta del sistema
Rischio di morte o gravi lesioni alla testa

➡ Rispettare le normative regionali e nazionali e le ordinanze di installazione, come le misure prescritte per proteggere il dispositivo contro la caduta durante il funzionamento.

Scosse elettriche dovute a componenti elettrici esposti e messa a terra mancante o inadeguata
Rischio di morte o lesioni gravi

➡ Tutti i lavori sul dispositivo (incluso il collegamento di dispositivi periferici) possono essere eseguiti solo da personale qualificato e in assenza di tensione.
➡ Eseguire tutte le misure prescritte dalle norme DIN, VDE e ISO attualmente in vigore che prevedono una messa a terra conforme allo standard del dispositivo per garantire la sicurezza delle persone (protezione contro tensioni pericolose).

AVVISO

Danni alle apparecchiature a causa di condizioni ambientali inadatte
L'uso dell'apparecchiatura in condizioni ambientali non idonee può comportare una riduzione della vita utile, un malfunzionamento o danni all'apparecchiatura

➡ Installare/utilizzare il dispositivo solo in condizioni ambientali adeguate.

Danni all'apparecchiatura o gravi malfunzionamenti dovuti a messa a terra mancante o impropria
Danneggiamento di componenti elettronici a causa di fulmini o sovratensioni nonché malfunzionamenti dovuti a interferenze elettromagnetiche

➡ Eseguire tutte le misure di protezione prescritte dalle norme DIN, VDE e ISO attualmente in vigore che prevedono una messa a terra conforme agli standard e un corretto collegamento equipotenziale (protezione contro i fulmini) del dispositivo per garantire la sicurezza del dispositivo (protezione contro i fulmini e le sovratensioni) e la sua immunità alle interferenze elettromagnetiche (EMI). Rispettare le normative locali applicabili in merito alla sezione minima del cavo di terra prescritta.

RU ⚠ ПРЕДУПРЕЖДЁНИЕ

Риск получения травмы
Угроза жизни и опасность получения черепно-мозговой травмы

➡ Соблюдайте региональные и национальные предписания и технические требования проведения монтажных работ, как, например, обеспечение защиты приборов от падения во время их эксплуатации.

Удар током при касании находящихся под электрическим напряжением компонентов, а также, поражение электричеством, вызванное отсутствующим или неправильно выполненным заземлением.
Опасность для жизни или угроза тяжелых повреждений

➡ Все работы на устройстве (включая подключение периферийного оборудования) должны проводиться в его обесточенном состоянии и только квалифицированным персоналом.
➡ Выполняйте все предписанные правила создания надежного заземления, обеспечивающего защиту персонала от прикосновения к элементам, находящимся под высоким напряжением, в соответствии с действующими DIN-, VDE- и ISO-нормами.

УВЕДОМЛЕНИЕ

Повреждения, вызванные неподходящими условиями окружающей среды
Эксплуатация устройств в неблагоприятных условиях окружающей среды приводит к сокращению срока жизни, а также к неправильному функционированию или к неисправности самого устройства

➡ Устанавливайте и используйте устройство только в подходящих условиях окружающей среды.

Повреждения устройств или серьезные ошибки, вызванные отсутствующим или неправильно выполненным заземлением
Повреждения электрических частей при ударе молнии или при повышенном напряжении, а также ошибки, вызванные электро-магнитными помехами.

➡ Выполняйте все предписанные правила выполнения заземления и обеспечения выравнивания потенциалов (обеспечения молниезащиты) в соответствии с действующими DIN-, VDE- и ISO-нормами. Тем самым вы обеспечите защиту прибора от удара молнии или перенапряжения, а также от электро-магнитных помех (EMI). Обратите также внимание на региональные предписания минимального сечения кабеля заземления.

PL ⚠ OSTRZEŻENIE

Obrażenia ciała w wyniku upadku urządzenia
Ryzyko śmierci lub poważnych obrażeń głowy

➡ Przestrzegać regionalnych i krajowych przepisów i rozporządzeń instalacyjnych, takich jak zalecane środki zabezpieczające urządzenie przed upadkiem podczas pracy.

Porażenie prądem spowodowane odsłoniętymi elementami elektrycznymi i brakującym lub niewłaściwym uziemieniem
Ryzyko śmierci lub poważnych obrażeń

➡ Wszelkie prace przy urządzeniu (w tym podłączanie urządzeń peryferyjnych) mogą być wykonywane wyłącznie przez wykwalifikowany personel w stanie beznapięciowym.
➡ Wykonaj wszystkie środki przewidziane w aktualnie obowiązujących normach DIN, VDE i ISO, zapewniając uziemienie urządzenia zgodne ze standardami, aby zapewnić bezpieczeństwo osób (ochrona przed niebezpiecznymi napięciami dotykowymi).

OGŁOSZENIE

Uszkodzenie sprzętu z powodu nieodpowiednich warunków otoczenia
Używanie urządzenia w nieodpowiednich warunkach otoczenia może spowodować skrócenie jego żywotności, wadliwe działanie lub uszkodzenie sprzętu

➡ Instaluj / obsługuj urządzenie tylko w odpowiednich warunkach otoczenia.

Uszkodzenie sprzętu lub poważne awarie spowodowane brakiem lub niewłaściwym uziemieniem
Uszkodzenie elementów elektronicznych w wyniku uderzenia pioruna lub przepięcia, a także awarie spowodowane interferencją elektromagnetyczną

➡ Wykonaj wszystkie środki ochronne zalecane przez aktualnie obowiązujące normy DIN, VDE i ISO, zapewniając uziemienie zgodne z normami i prawidłowe (wyrównanie odgromowe) wyrównanie potencjałów urządzenia w celu zapewnienia bezpieczeństwa urządzenia (ochrona przed uderzeniem pioruna i przepięciem) oraz jego odporność na zakłócenia elektromagnetyczne (EMI). Przestrzegać miejscowych przepisów dotyczących minimalnego przekroju przewodu uziemiającego.

CZ ⚠ VAROVÁNÍ

Zranění způsobené pádem systému
Nebezpečí ohrožení života nebo těžká poranění hlavy

➡ Dodržujte regionální a lokálně specifické předpisy a montážní postupy, jako jsou předepsaná opatření k zajištění zařízení proti pádu během provozu.

Úraz elektrickým proudem v důsledku odkrytých elektrických součástí, nebo chybějícím nebo nesprávným uzemněním

Nebezpečí ohrožení života nebo nebezpečí vážného zranění

➡ Veškeré práce na zařízení (včetně připojení periferních zařízení) smí provádět pouze kvalifikovaný odborný personál ve stavu bez napětí.
➡ Proveďte veškerá opatření předepsaná v souladu s aktuálně platnými normami DIN, VDE a ISO, které zajistí, že zařízení je uzemněno v souladu s normou, aby byla zajištěna bezpečnost osob (ochrana před nebezpečným kontaktním napětím).

OZNÁMENÍ

Poškození zařízení v důsledku nevhodných okolních podmínek
Používání zařízení v prostředí s nevhodnými podmínkami může zkrátit jeho životnost, způsobit jeho nesprávnou funkci nebo poškození

➡ Zařízení instalujte / provozujte pouze v prostředí s vhodnými podmínkami.

Poškození zařízení nebo vážná porucha způsobená chybějícím nebo nesprávným uzemněním
Poškození elektronických součástek v důsledku blesku nebo přepětí, jakož i poruchy v důsledku elektromagnetického rušení

➡ Proveďte všechna ochranná opatření předepsaná v souladu s aktuálně platnými normami DIN, VDE a ISO, která zajistí, že zařízení je uzemněno v souladu s normou a že je správně vybaveno (bleskovým ekvipotenciálním připojením) pro bezpečnost zařízení (ochrana před bleskem a přepětím) a jeho zajištění odolnosti vůči elektromagnetickému rušení (EMI).
Dodržujte místní předpisy týkající se předepsaného minimálního průřezu uzemňovacího kabelu.