Mountera® Corner Adapter

Adaptateur Mountera® pour l'installation d'un Mountera® Wall Bracket aux angles extérieurs des bâtiments

L'innovant **Mountera® Quick-Lock System** est un concept entièrement nouveau pour une **installation simple et rapide** des derniers systèmes de caméras et de Panomera®. Le système Mountera® poursuit la **ligne de design élégante** des systèmes de caméras de manière cohérente et permet des **installations** visuellement attrayantes mais **robustes sans câbles visibles**. L'ensemble du système offre une **large gamme de possibilités de montage** et impressionne également en **combinaison avec l'alimentation électrique ou l'enregistrement sur site** avec une **installation discrète et réduite à l'essentiel**.

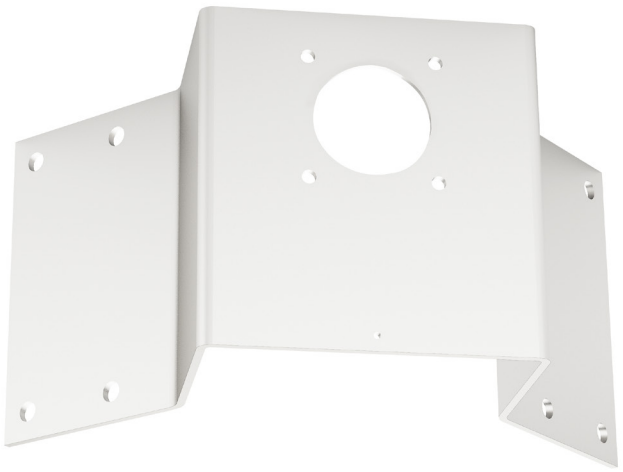

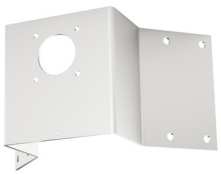

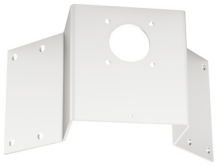

Installation

Le robuste Mountera® Corner Adapter est conçu pour un montage facile et en toute sécurité sur les angles extérieurs rectangulaires des bâtiments. Il est parfaitement adapté au Mountera® Wall Bracket et permet ainsi l'installation de tous les systèmes de caméras compatibles avec le système Mountera® Quick-Lock.

Plug-Adjust-Lock

Le Mountera® Wall Bracket innovant est équipé d'un Mountera® Lock spécialement développé. Après le montage du support, le système de caméras peut être facilement et solidement encliqueté avec son Mountera® Plug et aligné de manière optimale avec un angle horizontal de 170°. Le verrouillage final est tout aussi facile avec une seule vis de réglage.

Surface

Le Mountera® Corner Adapter est fabriqué en acier inoxydable robuste et dispose d'un revêtement en poudre blanc signal (RAL 9003), testé selon la norme DIN EN 60068-2 pour la résistance à l'eau de mer.

Compatibilité

Le Mountera® Corner Adapter est compatible avec le Mountera® Wall Bracket et convient donc à l'installation de tous les systèmes de caméras et Panomera® équipés d'un Mountera® Plug.

Contenu de la livraison

- Mountera® Corner Adapter
- 8× vis
- 8× chevilles

Adaptateur

007321 **Mountera® Corner Adapter**
Adaptateur Mountera® pour l'installation d'un Mountera® Wall Bracket aux angles extérieurs des bâtiments, blanc

Mountera® Corner Adapter

Adaptateur Mountera® pour l'installation d'un Mountera® Wall Bracket aux angles extérieurs des bâtiments

Caractéristiques techniques	
Dimensions (L × H × P)	Env. 320 × 166 × 175 mm
Poids	Env. 2,9 kg
Matériau	Acier inoxydable
Surface	Revêtement en poudre, testé pour la résistance à l'eau de mer selon la norme DIN EN 60068-2
Couleur	Blanc signal (RAL 9003[1)])
Capacité de charge	Jusqu'à 25 kg

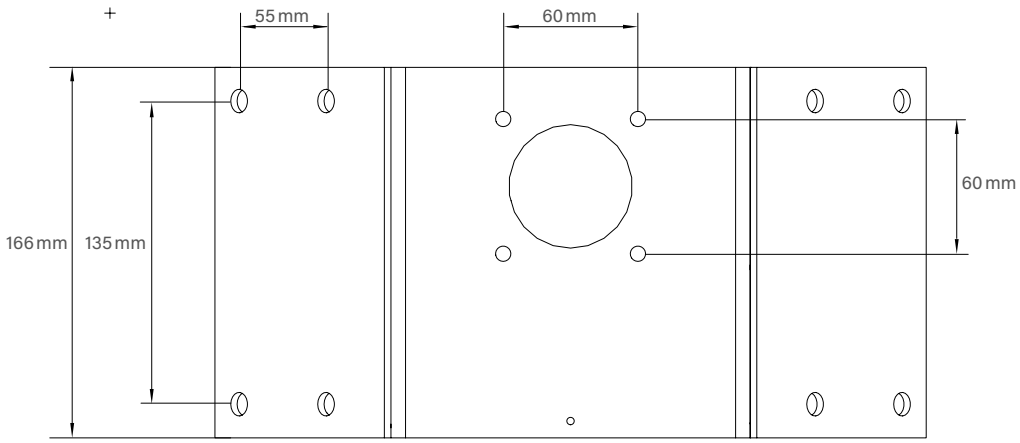

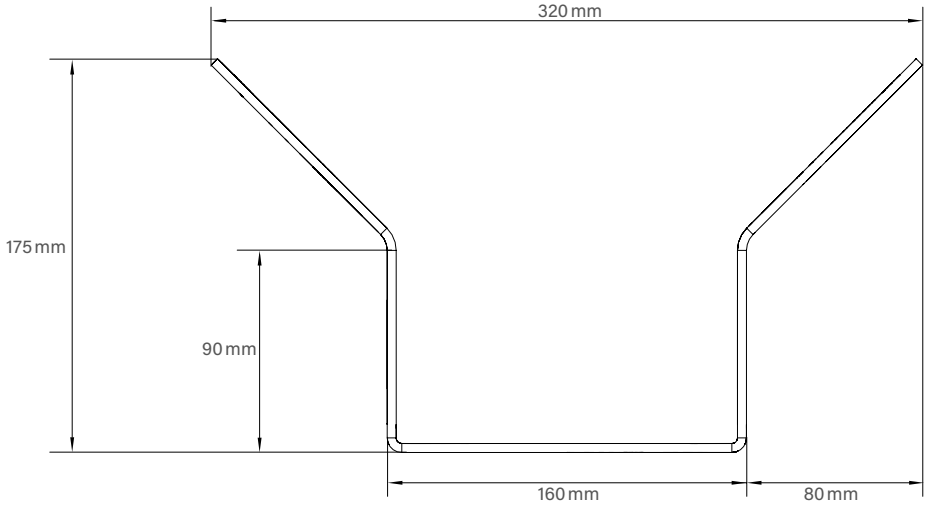

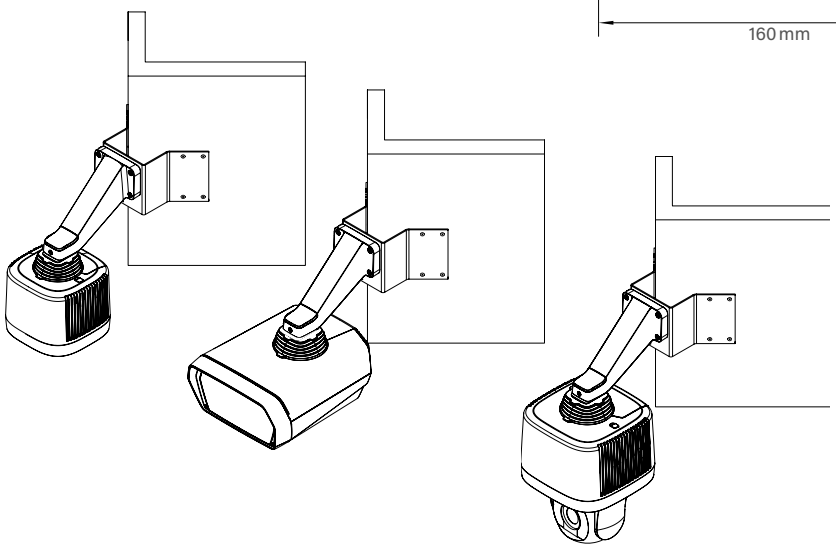

1) La nuance de couleur du revêtement en poudre peut légèrement différer de la couleur RAL spécifiée. Cela est dû à la production et ne constitue pas un défaut.

Dallmeier electronic GmbH & Co.KG | Bahnhofstr. 16, 93047 Regensburg, Germany | +49 941 8700-0 | dallmeier.com

See more.

Les marques caractérisées par ® sont des marques déposées de Dallmeier electronic GmbH & Co.KG.

La mention de marques de commerce de tiers a un caractère informatif seulement. Dallmeier respecte la propriété intellectuelle de tiers et s'efforce d'assurer l'exhaustivité pour l'étiquetage des marques de commerce de tiers et pour la citation du titulaire de droits respectif. Au cas où des droits protégés ne seraient pas indiqués séparément, cela ne justifie pas l'hypothèse que la marque ne soit pas protégée.

Sous réserve de modifications techniques, erreurs et fautes d'impression. Les illustrations peuvent différer du produit réel.