MOUNTERA®

Vandalproof Pole Adapter

(Pole Mounting)

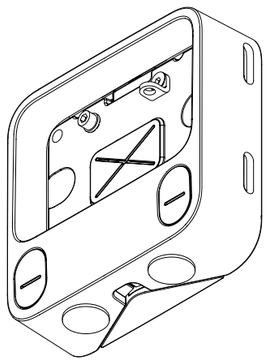

❶

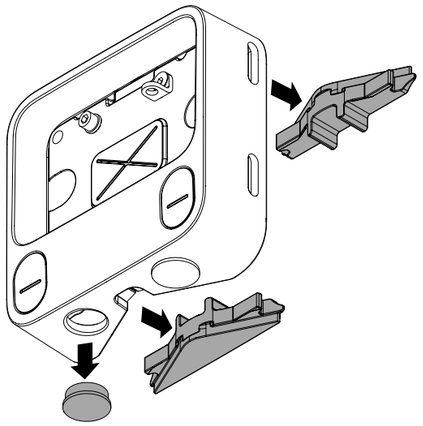

❷

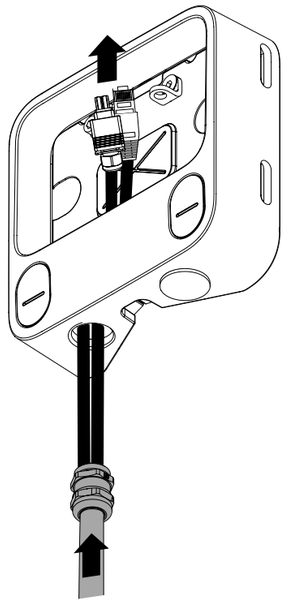

❸

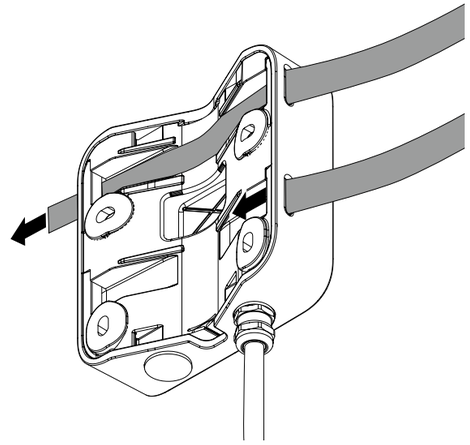

❹

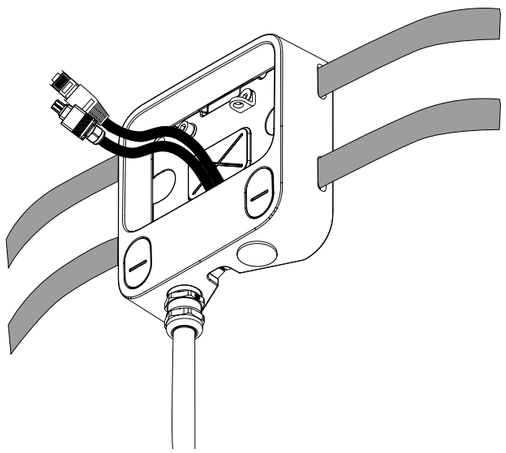

❺

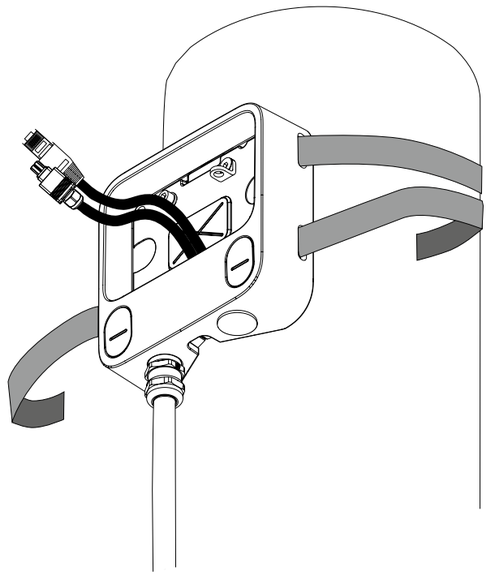

❻

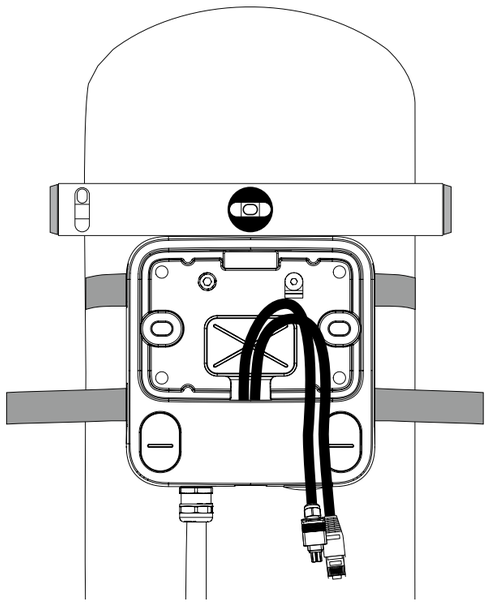

❼

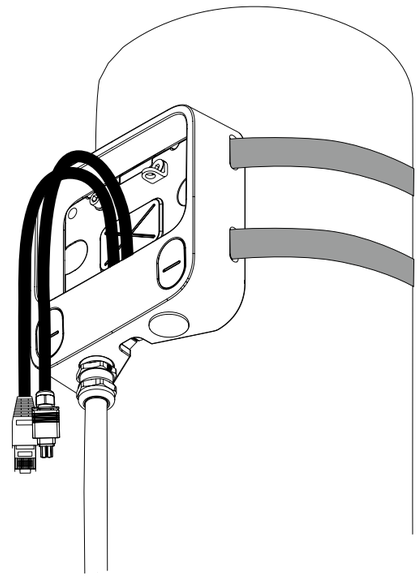

007941 | REV.1.0.1 | 2022-06-30

See more.

Copyright © 2022 Dallmeier electronic GmbH & Co.KG • Bahnhofstr. 16, 93047 Regensburg, Germany • tel +49 941 8700 0 • fax +49 941 8700 180 • info@dallmeier.com • www.dallmeier.com

Dallmeier

DE ⚠ WARNUNG

Personenschäden durch Herabfallen des Adapters oder des Kamera-systems

Lebensgefahr oder Gefahr schwerer Kopfverletzungen

- ➡ Beachten Sie vor der Montage des Adapters die maximale Tragfähigkeit des Mastes.
- ➡ Verwenden Sie Befestigungsmaterial, das für die Montage an Masten geeignet ist.
- ➡ Sichern Sie das Kamerasystem vor der Montage oder Demontage mit dem Stahldrahtseil außen am Gehäuse gegen Herabfallen.
- ➡ Beachten Sie die geltenden Vorschriften zur Sicherung des Kamerasystems gegen Herabfallen im laufenden Betrieb.

EN ⚠ WARNING

Personal injury due to falling of the adapter or the camera system

Risk of death or serious injury to the head

- ➡ Before mounting the adapter, observe the maximum load capacity of the pole.
- ➡ Use fixing material that is suitable for mounting on poles.
- ➡ Before mounting or dismounting the camera system, secure it against falling with the steel wire rope on the outside of the housing.
- ➡ Observe the applicable regulations for securing the camera system against falling during operation.

ES ⚠ ADVERTENCIA

Daños personales por caída del adaptador o del sistema de cámaras

Peligro de muerte o peligro de traumatismos de cráneo graves

- ➡ Tenga en cuenta antes del montaje del adaptador la máxima capacidad de carga del mástil.
- ➡ Utilice material de fijación que sea apto para el montaje en mástiles.
- ➡ Asegure el sistema de cámaras contra caídas antes de su montaje o desmontaje con el cable de acero en el exterior de la carcasa.
- ➡ Tenga en cuenta las normas vigentes para asegurar el sistema de cámaras contra caídas durante su funcionamiento.

FR ⚠ AVERTISSEMENT

Dommages corporels dus à la chute de l'adaptateur ou du système de caméra

Danger de mort ou de blessures graves à la tête

- ➡ Avant de monter l'adaptateur, respectez la capacité de charge maximale du mât.
- ➡ Utilisez un matériel de fixation adapté au montage sur des mâts.
- ➡ Avant de monter ou de démonter le système de caméra, fixez-le avec le câble d'acier à l'extérieur du boîtier pour l'empêcher de tomber.
- ➡ Respectez les réglementations en vigueur concernant la protection du système de caméra contre les chutes en cours de fonctionnement.

IT ⚠ AVVERTENZA

Lesioni personali dovute alla caduta dell'adattatore o del sistema telecamera

Pericolo di morte o gravi lesioni alla testa

- ➡ Prima di installare l'adattatore, osservare la capacità di carico massima del palo.
- ➡ Utilizzare materiale di fissaggio adatto per il montaggio su pali.
- ➡ Prima di installare o smontare il sistema telecamera, per evitare che cada fissarlo con il cavo d'acciaio sulla parte esterna dell'alloggia-mento.
- ➡ Osservare le norme applicabili per assicurare il sistema telecamera contro la caduta durante il funzionamento.

RU ⚠ ПРЕДУПРЕЖДЕ́НИЕ

Опасность получения травмы от падения адаптера или камеры

Угроза жизни и опасность получения черепно-мозговой травмы

- ➡ Предварительно проверьте максимально допустимую нагрузку на опору.
- ➡ Используйте только крепежные элементы, разрешенные к установке на данных опорах.
- ➡ Убедитесь, что перед монтажом или демонтажем корпус камеры закреплен с помощью страховочного троса.
- ➡ Примите к вниманию предписания по защите камеры от непреднамеренного падения во время работы.

PL ⚠ OSTRZEŻENIE

Uszkodzenia ciała w wyniku upadku adaptera lub kamery

Niebezpieczeństwo śmierci lub poważnych obrażeń głowy

- ➡ Przed montażem adaptera należy zwrócić uwagę na maksymalną nośność słupa.
- ➡ Należy stosować materiały mocujące, które nadają się do montażu na słupach.
- ➡ Przed montażem lub demontażem systemu kamer zabezpiecz go przed upadkiem liną stalową na zewnątrz obudowy.
- ➡ Przestrzegaj obowiązujących przepisów dotyczących zabezpieczenia kamery przed upadkiem podczas pracy.

CZ ⚠ VAROVÁNÍ

Poranění osob pádem adaptéru nebo kamerového systému

Nebezpečí ohrožení života nebo nebezpečí vážných poranění hlavy

- ➡ Před instalací adaptéru dodržujte maximální nosnost sloupu.
- ➡ Použijte upevňovací materiál, který je vhodný pro montáž na sloup.
- ➡ Před montáží nebo demontáží zajistěte kamerový systém proti pádu ocelovým lanem na vnější straně krytu.
- ➡ Dodržujte platné předpisy pro zajištění kamerového systému proti pádu během provozu.

Copyright © 2022 Dallmeier electronic GmbH & Co.KG • Bahnhofstr. 16, 93047 Regensburg, Germany • tel +49 941 8700 0 • fax +49 941 8700 180 • info@dallmeier.com • www.dallmeier.com

Dallmeier