MOUNTERA®

Vandalproof Pole Adapter
(Wall Mounting)

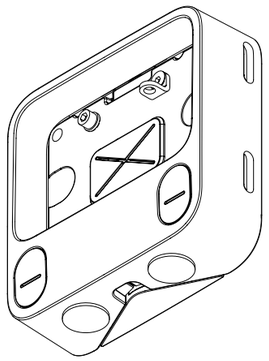

007942 | REV.1.0.1 | 2022-06-30

See more.

❶

A

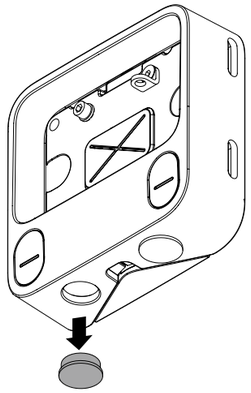

B

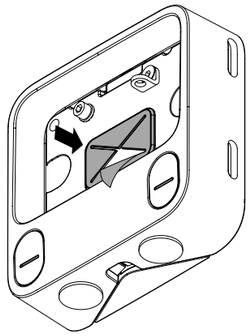

❷

A

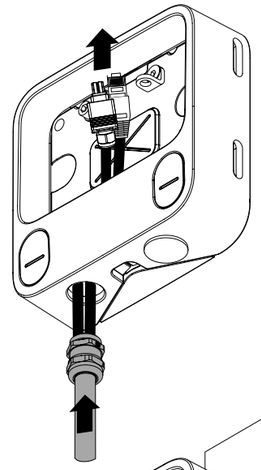

B

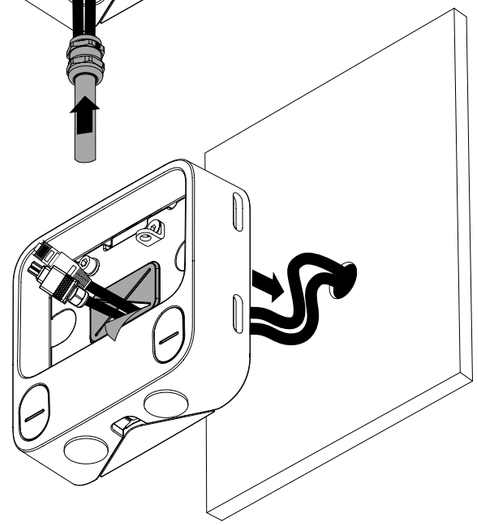

❸

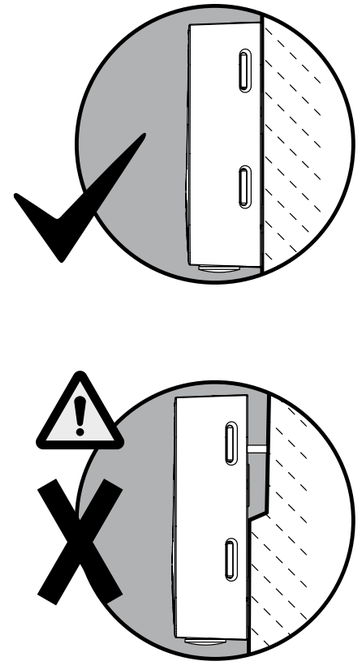

❹

A

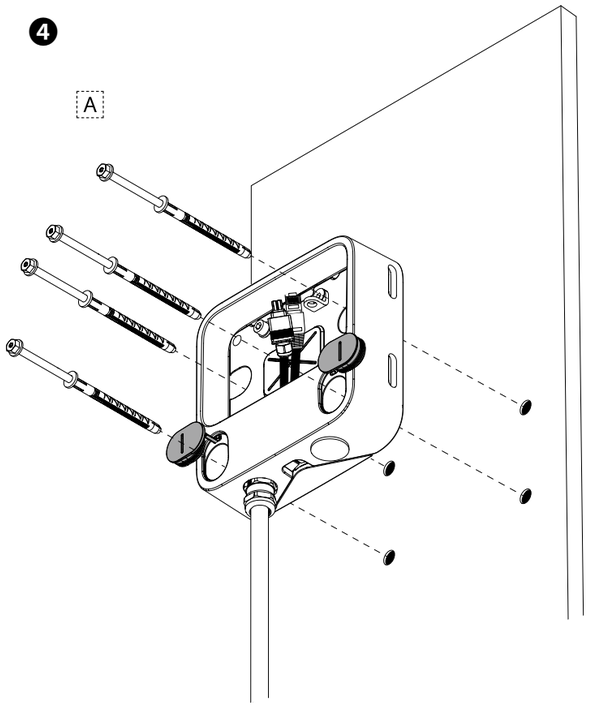

B

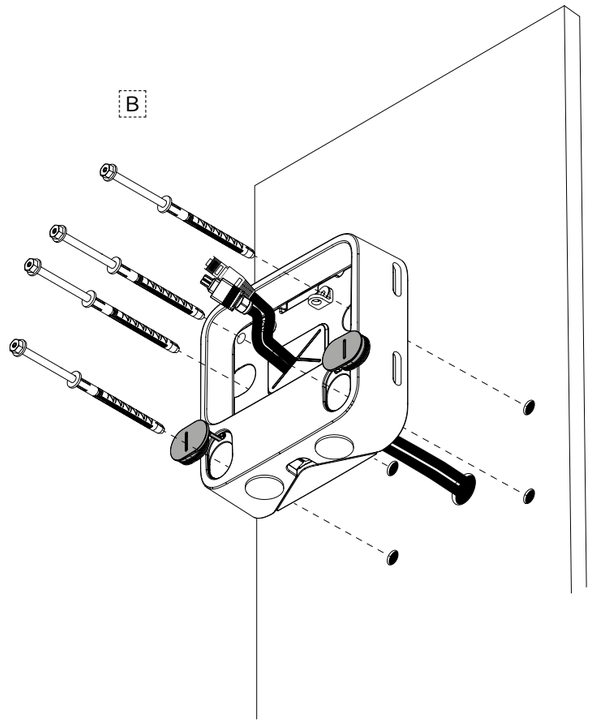

❺

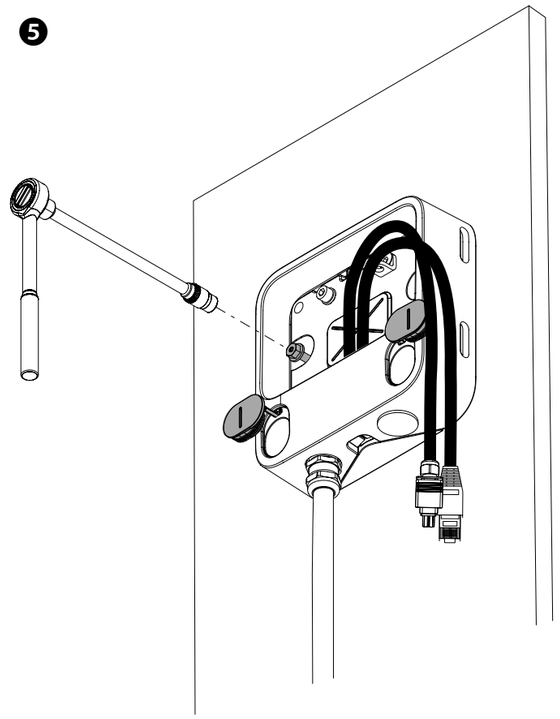

❻

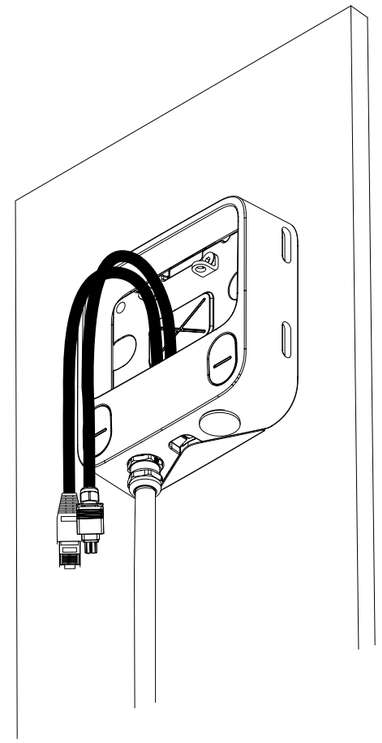

Copyright © 2022 Dallmeier electronic GmbH & Co.KG • Bahnhofstr. 16, 93047 Regensburg, Germany • tel +49 941 8700 0 • fax +49 941 8700 180 • info@dallmeier.com • www.dallmeier.com

Dallmeier

DE ⚠ WARNUNG

Personenschäden durch Herabfallen des Adapters oder des Kamerasystems

Lebensgefahr oder Gefahr schwerer Kopfverletzungen

➡ Beachten Sie vor der Montage des Adapters die maximale Tragfähigkeit der Wand.

➡ Verwenden Sie Schrauben und Dübel, die für den Konstruktionswerkstoff der Wand geeignet sind.

➡ Sichern Sie das Kamerasystem vor der Montage oder Demontage mit dem Stahldrahtseil außen am Gehäuse gegen Herabfallen.

➡ Beachten Sie die geltenden Vorschriften zur Sicherung des Kamerasystems gegen Herabfallen im laufenden Betrieb.

ACHTUNG

Beschädigung des Adapters während der Montage

Brechen des Adapters beim Festziehen der Montageschrauben auf unebenem Untergrund

➡ Montieren Sie den Adapter nur auf einem ebenen Untergrund.

EN ⚠ WARNING

Personal injury due to falling of the adapter or the camera system

Risk of death or serious injury to the head

➡ Before mounting the adapter, observe the maximum load capacity of the wall.

➡ Use screws and dowels suitable for the construction material of the wall.

➡ Before mounting or dismounting the camera system, secure it against falling with the steel wire rope on the outside of the housing.

➡ Observe the applicable regulations for securing the camera system against falling during operation.

NOTICE

Damage to the adapter during assembly

Breaking of the adapter when tightening the mounting screws on uneven surfaces

➡ Mount the adapter only on a level surface.

ES ⚠ ADVERTENCIA

Daños personales por caída del adaptador o del sistema de cámaras

Peligro de muerte o peligro de traumatismos de cráneo graves

➡ Tenga en cuenta antes del montaje del adaptador la máxima capacidad de carga de la pared.

➡ Utilice tornillos y tacos que sean aptos para el material de construcción de la pared.

➡ Asegure el sistema de cámaras contra caídas antes de su montaje o desmontaje con el cable de acero en el exterior de la carcasa.

➡ Tenga en cuenta las normas vigentes para asegurar el sistema de cámaras contra caídas durante su funcionamiento.

AVISO

Daño del adaptador durante el montaje

Rotura del adaptador al apretar los tornillos de montaje sobre una superficie desigual

➡ Monte el adaptador sólo sobre una superficie lisa.

FR ⚠ AVERTISSEMENT

Dommages corporels dus à la chute de l'adaptateur ou du système de caméra

Danger de mort ou de blessures graves à la tête

➡ Avant de monter l'adaptateur, respectez la capacité de charge maximale du mur.

➡ Utilisez des vis et des chevilles adaptées au matériau de construction du mur.

➡ Avant de monter ou de démonter le système de caméra, fixez-le avec le câble d'acier à l'extérieur du boîtier pour l'empêcher de tomber.

➡ Respectez les réglementations en vigueur concernant la protection du système de caméra contre les chutes en cours de fonctionnement.

ATTENTION

Dommages à l'adaptateur pendant le montage

Rupture de l'adaptateur lors du serrage des vis de fixation sur une surface

➡ Montez l'adaptateur uniquement sur une surface plane.

IT ⚠ AVVERTENZA

Lesioni personali dovute alla caduta dell'adattatore o del sistema telecamera

Pericolo di morte o gravi lesioni alla testa

➡ Prima di installare l'adattatore, osservare la capacità di carico massima della parete.

➡ Utilizzare viti e tasselli adatti al materiale di costruzione della parete.

➡ Prima di installare o smontare il sistema telecamera, per evitare che cada fissarlo con il cavo d'acciaio sulla parte esterna dell'alloggiamento.

➡ Osservare le norme applicabili per assicurare il sistema telecamera contro la caduta durante il funzionamento.

AVVISO

Danni all'adattatore durante il montaggio

Rottura dell'adattatore durante il serraggio delle viti di montaggio su superfici irregolari

➡ Installare l'adattatore solo su una superficie piana.

RU ⚠ ПРЕДУПРЕЖДЕ́НИЕ

Опасность получения травмы от падения адаптера или камеры

Угроза жизни и опасность получения черепно-мозговой травмы

➡ Предварительно проверьте максимально допустимую нагрузку на стену.

➡ Используйте шурупы или дюбели, разрешенные к использованию для материала стены.

➡ Убедитесь, что перед монтажом или демонтажем корпус камеры закреплен с помощью страховочного троса.

➡ Примите к вниманию предписания по защите камеры от непреднамеренного падения во время работы.

УВЕДОМЛЕНИЕ

Опасность повреждения адаптера при монтаже

Опасность поломки адаптера при затягивании крепежных винтов на неровных поверхностях

➡ Производите монтаж адаптера только на ровных поверхностях.

PL ⚠ OSTRZEŻENIE

Uszkodzenia ciała w wyniku upadku adaptera lub kamery

Niebezpieczeństwo śmierci lub poważnych obrażeń głowy

➡ Przed montażem adaptera należy zwrócić uwagę na maksymalną nośność ściany.

➡ Stosować śruby i kołki odpowiednie do materiału konstrukcyjnego ściany.

➡ Przed montażem lub demontażem systemu kamer zabezpiecz go przed upadkiem liną stalową na zewnątrz obudowy.

➡ Przestrzegaj obowiązujących przepisów dotyczących zabezpieczenia kamery przed upadkiem podczas pracy.

OGŁOSZENIE

Uszkodzenie adaptera podczas montażu

Pęknięcie adaptera podczas dokręcania śrub mocujących na nierównych powierzchniach

➡ Montaż adaptera tylko na równej powierzchni.

CZ ⚠ VAROVÁNÍ

Poranění osob pádem adaptéru nebo kamerového systému

Nebezpečí ohrožení života nebo nebezpečí vážných poranění hlavy

➡ Před instalací adaptéru dodržujte maximální nosnost stěny.

➡ Použijte šrouby a hmoždinky, které jsou vhodné pro stavební materiál stěny.

➡ Před montáží nebo demontáží zajistěte kamerový systém proti pádu ocelovým lanem na vnější straně krytu.

➡ Dodržujte platné předpisy pro zajištění kamerového systému proti pádu během provozu.

OZNÁMENÍ

Poškození adaptéru v průběhu montáže

Rozlomení adaptéru při utahování upevňovacích šroubů na nerovném povrchu

➡ Adaptér mnontujte pouze na rovném povrchu.

Copyright © 2022 Dallmeier electronic GmbH & Co.KG • Bahnhofstr. 16, 93047 Regensburg, Germany • tel +49 941 8700 0 • fax +49 941 8700 180 • info@dallmeier.com • www.dallmeier.com

Dallmeier