# DMS 2400 MK3

SeMSy® Recording Server für die Aufzeichnung von bis zu 24 Video-Streams,
MK3 Revision, 2 HE Stand-alone, 2× 3,5" HDD

ONVIF | S T

Die Appliance DMS 2400 (MK3) kombiniert die Aufzeichnungssoftware SeMSy® Recording Server mit einer verlässlichen und kompakten Server-Hardware. Bestens abgestimmte Komponenten sorgen für eine hohe Speichergeschwindigkeit und erlauben die Aufzeichnung von bis zu 24 hochauflösenden Video-Streams bei einer Bildrate von 30 fps. Dadurch ist diese Appliance optimal geeignet für Videosicherheitsanlagen in Geschäften, Tankstellen oder Privathäusern, die bei geringem Platzbedarf höchste Aufzeichnungsqualität erfordern.

## Speichersystem

Der DMS 2400 (MK3) verfügt über zwei abschließbare Einschübe für 3,5"-Festplatten an der Rückseite, die für die Aufzeichnung der Video-Streams und die Speicherung der EdgeAnalytics-Daten verwendet werden. Das abgeschottete Linux-Betriebssystem und die Applikation SeMSy® Recording Server sind auf einem gesonderten Flash-Modul installiert. Ausgestattet mit zwei der optional angebotenen 22 TB Server-Festplatten steht eine Speicherkapazität von 44 TB zur Verfügung.

## SeMSy® Compact

SeMSy® Compact erlaubt die unabhängige und bequeme Auswertung der Aufzeichnungen über das Netzwerk. Die Software kann auf Workstations mit Windows Betriebssystem installiert und individuell angepasst werden. Im Lieferumfang der Appliance sind bereits zwei Lizenzen für den Zugriff mit Clients enthalten.

## PRemote-HD

Die optionale Funktion PRemote-HD transcodiert hochauflösende Video-Streams (Live und Wiedergabe) für die Übertragung in Netzwerken mit geringer Bandbreite. Sie erlaubt den ressourcenschonenden und von den Aufnahmeeinstellungen unabhängigen Zugriff mit SeMSy® Compact oder einer SeMSy® Workstation. Diese Lizenz ermöglicht zudem den mobilen Zugriff auf transcodierte Video-Streams mit SeMSy® Mobile Client.

## EdgeAnalytics Datenbank

Die Appliance ist mit einer Datenbank für die Analyseergebnisse von Dallmeier Netzwerkkameras und Panomera® Systemen mit EdgeAnalytics-Technologie ausgestattet. Die empfangenen Ereignisse, Objekte und Klassen werden mit den relevanten Metadaten nahezu in Echtzeit gespeichert. Für die gezielte Suche und Auswertung steht SeMSy® Compact mit der Funktion SmartFinder zur Verfügung.

## SmartBackfill

Dallmeier Netzwerkkameras sind mit einem RAM-Speicher ausgestattet, der von der Funktion EdgeStorage für die Speicherung des Video-Streams im Fall eines Netzwerkausfalls (z. B. Spanning Tree, Bursts) verwendet wird. Wenn das Netzwerk wiederhergestellt ist, sorgt die Funktion SmartBackfill für die schnelle Übertragung an das Dallmeier Aufzeichnungssystem. Dieses speichert den Video-Stream mit hoher Geschwindigkeit und setzt danach die Aufzeichnung des Live-Streams nahtlos fort.

## Offene Plattform

Die vorinstallierte Software SeMSy® Recording Server ist als offene Plattform konzipiert. In Verbindung mit den entsprechenden Lizenzen können 3rd Party Netzwerkkameras mit Motion Detection aufgezeichnet und über das ONVIF-Protokoll konfiguriert werden.

## Features Hardware

- Kompakte Server-Hardware
- Flash-Modul für Betriebssystem und Applikation
- Zwei abschließbare 3,5" HDD-Einschübe an der Rückseite
- Effizientes System mit geringer Leistungsaufnahme

## Features SeMSy® Recording Server

- Aufzeichnung von bis zu 24 hochauflösenden Video-Streams
- Lizenzen für die Aufzeichnung von 8 Video-Streams enthalten
- Lizenzen für den Zugriff mit zwei SeMSy® Compact Clients enthalten
- Lizenzen für das Update der Software für 12 Monate enthalten
- Aufzeichnung von 3rd Party Netzwerkkameras optional
- ONVIF Profile S und Profile T unterstützt
- Mobiler Zugriff auf Video-Streams mit SeMSy® Mobile Client unterstützt
- Auswertung mit SeMSy® Compact/Workstation über WAN/LAN
- DSGVO-konforme Funktionen für Datenschutz und -sicherheit

# DMS 2400 MK3

SeMSy® Recording Server für die Aufzeichnung von bis zu 24 Video-Streams,
MK3 Revision, 2 HE Stand-alone, 2× 3,5" HDD

## Appliance

| | | |
|---|---|---|
| | 008465 | **DMS 2400**<br>SeMSy® Recording Server für die Aufzeichnung von bis zu 24 Video-Streams,<br>Lizenzen für die Aufzeichnung von 8 Video-Streams enthalten,<br>Lizenzen für den Zugriff von 2 SeMSy® Compact Clients enthalten,<br>ohne Festplatten |

## Festplatte

| | | |
|---|---|---|
| | 000178 | **Mounting of a HDD**<br>Einbau einer Festplatte inkl. Funktions-, Langzeit- und Endtest, Abnahme und Freigabe |
| | 007521 | **HDD 2000 GB, SATA, 3.5"** |
| | 007305 | **HDD 4000 GB, SATA, 3.5"** |
| | 008445 | **HDD 6000 GB, SATA, 3.5"** |
| | 007914 | **HDD 8000 GB, SATA, 3.5"** |
| | 007988 | **HDD 10000 GB, SATA, 3.5"** |
| | 008204 | **HDD 12000 GB, SATA, 3.5"** |
| | 007800 | **HDD 14000 GB, SATA, 3.5"** |
| | 007801 | **HDD 16000 GB, SATA, 3.5"** |
| | 008055 | **HDD 18000 GB, SATA, 3.5"** |
| | 008723 | **HDD 20000 GB, SATA, 3.5"** |
| | 009000 | **HDD 22000 GB, SATA, 3.5"** |

## Netzwerk-Kontakte

| | | |
|---|---|---|
| | 005142 | **DLC - Ethernet I/O Interface**<br>Lizenz für die Nutzung der Software-Schnittstelle zur Anbindung der<br>Ethernet I/O Schnittstellen MOXA ioLogik E1210 (16 Kontakte), E1212 (8 Kontakte, 8 DIOs)<br>oder E1214 (6 Kontakte, 6 Relais) |
| | 001739 | **Remote Ethernet I/O Interface**<br>Ethernet I/O Schnittstelle, 2× Ethernet, 6× Kontakte, 6× Relais (MOXA ioLogik E1214) |

## DNI-Schnittstelle

| | | |
|---|---|---|
| | 007522 | **USB to Serial Adapter**<br>Programmiertes und zertifiziertes Adapterkabel für den Anschluss einer<br>Dallmeier DNI-Schnittstelle an eine VideoNetBox III oder eine DMS 2400,<br>USB 2.0 Typ A, RS232 D-Sub 9 Pins, Länge 1 m |

## Halterung

| | | |
|---|---|---|
| 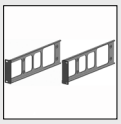 | 000005 | **Bracket 19 Inch Rack (2 RU)**<br>Halterung für den Einbau des Geräts in ein 19" Rack |

# DMS 2400 MK3

SeMSy® Recording Server für die Aufzeichnung von bis zu 24 Video-Streams,
MK3 Revision, 2 HE Stand-alone, 2× 3,5" HDD

## Enthaltene Lizenzen

**DLC - 8 Recording Channels**
Lizenz für die Aufzeichnung von acht hochauflösenden Video-Streams

**DLC - 2 Client Access**
Lizenz für den simultanen Zugriff von zwei SeMSy® Compact Clients mit Basisfunktionen auf SeMSy® Recording Server (floating license)

**DLC - SEDOR® Camera Sabotage Protection**
Lizenz für die Erkennung und Meldung von Abdecken, Defokussieren und Verdrehen von Kameras

**DLC - SmartBackfill**
Lizenz für die Speicherung von Video-Streams, die von Dallmeier Netzwerkkameras mit EdgeStorage gepuffert wurden (nicht verfügbar in Verbindung mit DLC - Bank Package und für Kameras mit Aufnahmeart Kontakt)

**DLC - SNMP**
Lizenz für die Integration in ein zentrales SNMP Gerätemanagementsystem

**DLC - SeMSy® III and 5 Flat**
Lizenz für die Integration in ein SeMSy® III oder HEMISPHERE® SeMSy® 5 Videomanagementsystem

**DLC - Multicast Streaming**
Lizenz für die Übertragung von Video-Streams über Multicast in einem SeMSy® Videomanagementsystem

**DLC - Multicast Recording**
Lizenz für die Aufzeichnung der Video-Streams von Dallmeier Netzwerkkameras, die über Multicast senden

**DLC - Real-Time Recording**
Lizenz für die Aufzeichnung in Echtzeit für alle Video-Streams (abhängig von der Kamera)

**DLC - LocalViewing**
Lizenz für die Nutzung des integrierten Video-Players für die lokale Wiedergabe von einer Kamera und die lokale Live-Anzeige von mehreren Kameras im Multi-Split

**DLC - Data Protection and Data Security**
Basis-Lizenz für die Nutzung des integrierten Datenschutz- und Datensicherheitsmoduls (DSGVO-konform)

## Enthaltenes Support und Lizenz Intervall

**DMS 2400 Support and License Interval Basic**
Lizenz für die Nutzung der Support-Leistungen des Support Level Basic für 60 Monate.
Lizenz für die Nutzung der Komfortfunktionen Zeitstrahl, Intervallsprünge und SmartFinder mit SeMSy® Compact Clients für 12 Monate.
Lizenz für die Nutzung der Erweiterungen AutoTracking und Dashboard (gesonderte Lizenz erforderlich) mit SeMSy® Compact Clients für 12 Monate.
Lizenz für das Update von Betriebssystem und SeMSy® Recording Server mit Updates, Upgrades und Sicherheits-Updates[1)] für 12 Monate.
Bring-In Gewährleistung für 24 Monate.

## Optionales Support und Lizenz Intervall

**008482 DMS 2400 Support and License Interval Premium (Plus 12 Months)**

Lizenz für die Nutzung der Support-Leistungen des Support Level Premium für 12 Monate.
Lizenz für die Nutzung der Komfortfunktionen Zeitstrahl, Intervallsprünge und SmartFinder mit SeMSy® Compact Clients für 12 Monate.[2)]
Lizenz für die Nutzung der Erweiterungen AutoTracking und Dashboard (gesonderte Lizenz erforderlich) mit SeMSy® Compact Clients für 12 Monate.[2)]
Lizenz für das Update von Betriebssystem und SeMSy® Recording Server mit Updates, Upgrades und Sicherheits-Updates[1)] für 12 Monate.

**008483 DMS 2400 Support and License Interval Premium and Warranty (Total of 60 Months)**

Lizenz für die Nutzung der Support-Leistungen des Support Level Premium für 60 Monate.
Unbefristete Lizenz für die Nutzung der Komfortfunktionen Zeitstrahl, Intervallsprünge und SmartFinder mit SeMSy® Compact Clients.
Unbefristete Lizenz für die Nutzung der Erweiterungen AutoTracking und Dashboard (gesonderte Lizenz erforderlich) mit SeMSy® Compact Clients.
Lizenz für das Update von Betriebssystem und SeMSy® Recording Server mit Updates, Upgrades und Sicherheits-Updates[1)] für 60 Monate.
Erweiterung der Bring-in Gewährleistung (ohne Festplatten) von 24 Monate auf insgesamt 60 Monate.

1) Sicherheits-Updates für bekannt gewordene relevante CVE-Sicherheitslücken werden vorbehaltlich technischer Machbarkeit für die gesamte Laufzeit der Software-Wartung zur Verfügung gestellt.
2) Nach einer lückenlosen Premium-Lizenzierung von 60 Monaten können die Komfortfunktionen und Erweiterungen mit SeMSy® Compact Clients unbefristet weiter genutzt werden.

# DMS 2400 MK3

SeMSy® Recording Server für die Aufzeichnung von bis zu 24 Video-Streams,
MK3 Revision, 2 HE Stand-alone, 2× 3,5" HDD

| Optionale Lizenzen (Zugriff) | |
|---|---|
| 003782 | **DLC - 1 Additional Client Access**<br>Lizenz für die Nutzung des simultanen Zugriffs mit Basisfunktionen von einem weiteren SeMSy® Compact Client auf SeMSy® Recording Server (floating license) |
| 004068 | **DLC - 5 Additional Client Access**<br>Lizenz für die Nutzung des simultanen Zugriffs mit Basisfunktionen von fünf weiteren SeMSy® Compact Clients auf SeMSy® Recording Server (floating license) |
| 004069 | **DLC - 10+ Additional Client Access (unlimited)**<br>Lizenz für die Nutzung des simultanen Zugriffs mit Basisfunktionen von unbegrenzten SeMSy® Compact Clients auf SeMSy® Recording Server, abhängig von Systemauslastung und Bandbreite (floating license) |

| Optionale Lizenzen (Kanäle) | |
|---|---|
| 007640 | **DLC - 1 Additional Recording Channel (IPS/DMS 2400 II)**<br>Lizenz für die Aufzeichnung eines weiteren hochauflösenden Video-Streams, insgesamt maximal 24 Video-Streams |
| 007679 | **DLC - 3rd Party Package for 1 Recording Channel (IPS/DMS 2400 II)**<br>Lizenz für die Nutzung von einem bestehenden Kanal für die Aufzeichnung (permanent, kontaktgesteuert oder mit Motion Detection) von 3rd Party Netzwerkkameras |

| Optionale Lizenzen (Funktionen) | |
|---|---|
| 007923 | **DLC - RAID 1 Recording (DMS 2400 II)**<br>Lizenz für die Aufzeichnung mit RAID 1 in Verbindung mit zwei baugleichen Festplatten (HDDs) |
| 003801 | **DLC - PRemote-HD**<br>Lizenz für die Übertragung von SD- und HD-Video bei niedriger Bandbreite, inklusive einer dedizierten Zugriffslizenz sowie der Funktion für den Zugriff auf transcodierte Video-Streams mit SeMSy® Mobile Client |
| 004685 | **DLC - LAN Interface for Data Reception**<br>Lizenz für den Empfang der Daten von Drittsystemen (AWEK Kassensysteme und NPC II Protokollkonverter) über die Netzwerkschnittstelle, inklusive Verknüpfung, Speicherung und Anzeige der Daten mit den Video-Aufzeichnungen |
| 006293 | **DLC - High-Speed Recording >30 fps**<br>Lizenz für die Aufzeichnung von Dallmeier Netzwerkkameras mit einer Bildrate von mehr als 30 fps |
| 007642 | **DLC - ViProxy Plus (IPS/DMS 2400 II)**<br>Lizenz für die Nutzung der zweiten Netzwerkschnittstelle in Verbindung mit einer der Funktionen ViProxy (physikalisch abgetrenntes Netzwerk für Kameras, inklusive WebConfig Routing), Link Redundancy (redundante Anbindung der Appliance an zwei Switches) oder Data Throughput (Bündelung beider Netzwerkschnittstellen zu einem Kanal mit doppeltem Datendurchsatz) |
| 007652 | **DLC - Bank Package (DMS 2400)**<br>Lizenz für die Nutzung des Moduls zur Aufzeichnung gemäß DGUV Test, inklusive GAA-Aktivitätsüberwachung (USB to Serial Adapter (007522) erforderlich) und Referenzbildversand per E-Mail |

# DMS 2400 MK3

SeMSy® Recording Server für die Aufzeichnung von bis zu 24 Video-Streams,
MK3 Revision, 2 HE Stand-alone, 2× 3,5" HDD

| Optionale Lizenzen (Erweiterungen SeMSy® Compact) | |
|---|---|
| 007238 | **DLC - SC AutoTracking for Single Sensor Camera**<br>Lizenz für die Nutzung der Funktion SeMSy® Compact AutoTracking (multiple Objektverfolgung ohne Verlust des Gesamtbildes) in Verbindung mit einer Dallmeier Netzwerkkamera mit VCA-Unterstützung, nur in Verbindung mit Aufzeichnungssystemen mit einer gültigen Lizenz für die Nutzung von Komfortfunktionen und Wartung |
| 007239 | **DLC - SC AutoTracking for Panomera® S/W 4**<br>Lizenz für die Nutzung der Funktion SeMSy® Compact AutoTracking (multiple Objektverfolgung ohne Verlust des Gesamtbildes) in Verbindung mit einem Panomera® S/W 4 System mit VCA-Unterstützung, nur in Verbindung mit Aufzeichnungssystemen mit einer gültigen Lizenz für die Nutzung von Komfortfunktionen und Wartung |
| 007237 | **DLC - SC AutoTracking for Panomera® S/W 8**<br>Lizenz für die Nutzung der Funktion SeMSy® Compact AutoTracking (multiple Objektverfolgung ohne Verlust des Gesamtbildes) in Verbindung mit einem Panomera® S/W 8 System mit VCA-Unterstützung, nur in Verbindung mit Aufzeichnungssystemen mit einer gültigen Lizenz für die Nutzung von Komfortfunktionen und Wartung |
| 007092 | **DLC - SC Dashboard**<br>Lizenz für die Nutzung der Funktion SeMSy® Compact Dashboard (grafische Anzeige der Analysedaten Line Crossing, Intrusion Detection und Object Counting inklusive Objekttypen), nur in Verbindung mit Dallmeier Netzwerkkameras und Panomera® Systemen mit VCA-Unterstützung, nur in Verbindung mit Aufzeichnungssystemen mit einer gültigen Lizenz für die Nutzung von Komfortfunktionen und Wartung |

# DMS 2400 MK3

SeMSy® Recording Server für die Aufzeichnung von bis zu 24 Video-Streams,
MK3 Revision, 2 HE Stand-alone, 2× 3,5" HDD

| Komponenten | |
|---|---|
| CPU | Quad-Core |
| RAM | 4 GB |
| Flash-Modul | 32 GB (für Betriebssystem und Applikation) |
| Festplatten | Bis zu 2× 3,5" HDD (optional, HDD Whitelist beachten, min. 7200 U/min und 128 MB Cache) |
| Speicherkapazität | Aktuell bis zu 44 TB (90% Video-Stream Speicher, 10% EdgeAnalytics Datenbank) |
| Lüfter | 1× mit automatischer Drehzahlanpassung |
| Netzteilmodul | Integriertes Netzteil, 115/230 V AC -> 12 V DC |

| Schnittstellen | |
|---|---|
| Video OUT | 1× DisplayPort eDP 1.3 |
| USB | 1× USB 3.0, Typ A<br>1× USB 2.0, Typ A |
| Ethernet 1 | RJ45, 10/100/1000 Mbps |
| Ethernet 2 | RJ45, 10/100/1000 Mbps (optional, Lizenz DLC - ViProxy Plus (007642) erforderlich) |
| Kontakt IN | 4×, mit galvanischer Trennung, nur für Schalter / Taster (potentialfrei), je 4 Funktionen |
| Relais OUT | 4×, mit galvanischer Trennung, max. 12 V DC / 24 V AC / 0,5 A, 150 mOhm, als Öffner oder Schließer |

| Protokolle | |
|---|---|
| Ethernet-Protokolle | IPv4 (ARP, ICMP, IGMPv2/IGMPv3), UDP, TCP |
| Ethernet-Protokolle in Vorbereitung | IPv6 (NDP, ICMPv6, MLDv1/MLDv2, SLAAC, RDNSS), UDPv6, TCPv6, SNMPv3v |
| Kommunikationsprotokolle | DaVid, DaVidS, HTTP, HTTPS[3)], DNS, DHCP, LDAP, LDAPs, NTP, RTSP, RTP, RTCP, SNMP (v1, v2c) |
| Sicherheit | HTTPS[3)] Verschlüsselung, SSL/TLS[3)] 1.2 (AES), Netzwerkzugriffskontrolle nach IEEE 802.1X[3)] |

| Elektrische Daten | |
|---|---|
| Spannungsversorgung | 115-230 V AC ±5%, 50/60 Hz |
| Leistungsaufnahme | Max. 50 W |
| Wärmeleistung | Max. 171 BTU/h |

| Mechanische Daten | |
|---|---|
| Abmessungen (B × H × T) | Ca. 425 × 88 × 384 mm |
| Gewicht | Ca. 9 kg mit zwei Festplatten |
| Farbe | Schwarz (eloxiert) |

| Umgebungsdaten | |
|---|---|
| Temperatur | +5°C bis zu +30°C |
| Empfohlene Temperatur | +20°C bis zu +25°C |
| Luftfeuchtigkeit | 5 – 70% RH, nicht kondensierend |
| Luftbelastung | Staubfrei |

| Zulassungen und Zertifizierungen | |
|---|---|
| Typ | CE, FCC, RCM, UL |

3) Dieses Produkt enthält Software, die vom OpenSSL Project zur Verwendung im OpenSSL Toolkit (http://www.openssl.org) entwickelt wurde sowie kryptografische Software, die von Eric Young (eay@cryptsoft.com) geschrieben wurde.

# DMS 2400 MK3

SeMSy® Recording Server für die Aufzeichnung von bis zu 24 Video-Streams,
MK3 Revision, 2 HE Stand-alone, 2× 3,5" HDD

| Software | |
|---|---|
| Betriebssystem | Linux (proprietär, hardened) |
| Applikation | SeMSy® Recording Server (Version 10.x.x) |
| Applikation Sprache | Englisch, Deutsch, Französisch, Spanisch, Italienisch (Weitere auf Anfrage) |
| Externe Client Software | HEMISPHERE® SeMSy® Compact/Workstation Software, SeMSy® III Workstation Software,<br>SeMSy® Mobile Client, DMVC App (optional, Lizenz DLC - PRemote-HD (003801) erforderlich) |
| Externe Konfigurationssoftware | Dallmeier Device Manager |
| ONVIF-Konformität | Kameras mit Profile S und Profile T unterstützt |
| DSGVO-Konformität | Unterstützt |
| NDAA-Konformität | Unterstützt |

| Performance in Verbindung mit DMS 2400 | |
|---|---|
| Kanäle | Bis zu 24× hochauflösende Video-Streams |
| Unterstützte Kameras | Dallmeier Panomera® Multifocal-Sensorsysteme<br>Dallmeier Netzwerkkameras via TCP/DaVid (Dallmeier Video Protocol)<br>3rd Party Netzwerkkameras mit RTSP-Streaming via UDP/RTP oder TCP<br>(optional, Lizenz DLC - 3rd Party Package (007679) erforderlich) |
| Spurmodus | Automatisch |
| Videokompression | H.264, H.265, MJPEG, abhängig von der Kamera |
| Audiokompression | G.711, G.722.1, abhängig von der Kamera |
| Auflösungen | Bis zu 12 MP, abhängig von der Kamera |
| Bildrate je Kanal | Bis zu 25/30 fps, abhängig von der Kamera |
| Bitrate je Kanal | Bis zu 50 Mbps, abhängig von der Kamera |
| Max. Gesamt-Bitrate | Bis zu 144 Mbps |
| Ausgabe über das Netzwerk | Bis zu 8× hochauflösende Video-Streams für Wiedergabe simultan |

| Aufzeichnung[4)] | 3rd Party IP-Kamera | Dallmeier IP-Kamera |
|---|---|---|
| Transportprotokoll | RTP über UDP | TCP |
| Kommunikationsprotokoll | RTSP | DaVid |
| Modus Timer | integriert | integriert |
| Modus Permanent | integriert | integriert |
| Modus Kontakt | integriert | integriert |
| Modus Bewegung | integriert | integriert |
| Modus Bewegung/Kontakt | integriert | integriert |
| Umschaltung des Modus durch Timer | -- | integriert |

| Funktionen[4)] | 3rd Party IP-Kamera | Dallmeier IP-Kamera |
|---|---|---|
| Bewegungserkennung | integriert | integriert |
| SmartFinder | integriert | integriert |
| Video-Proxy | integriert | integriert |
| SeMSy® Multicast-Streamer | integriert | integriert |
| PRemote-HD | integriert | integriert |
| DMVC Server | integriert | integriert |
| PTZ-Steuerung mit SVC | integriert | integriert |
| Audio-Aufzeichnung | integriert[5)] | integriert |
| Kamerakonfiguration | integriert | integriert |
| Sperren der Kamerakonfiguration | -- | integriert |
| Aufzeichnung Multicast-Video-Streams | -- | integriert |
| EdgeStorage&SmartBackfill | -- | integriert |
| Netzwerk-Scan (IP Finder) | -- | integriert |
| EdgeAnalytics Datenbank | -- | integriert |

4) Angaben beziehen sich auf eine voll ausgebaute Appliance. Optionale Lizenzen sind erforderlich.
5) Abhängig von der Kamera. Der Audio-Stream muss im Format G.711 geliefert werden.

# DMS 2400 MK3

SeMSy® Recording Server für die Aufzeichnung von bis zu 24 Video-Streams,
MK3 Revision, 2 HE Stand-alone, 2× 3,5" HDD

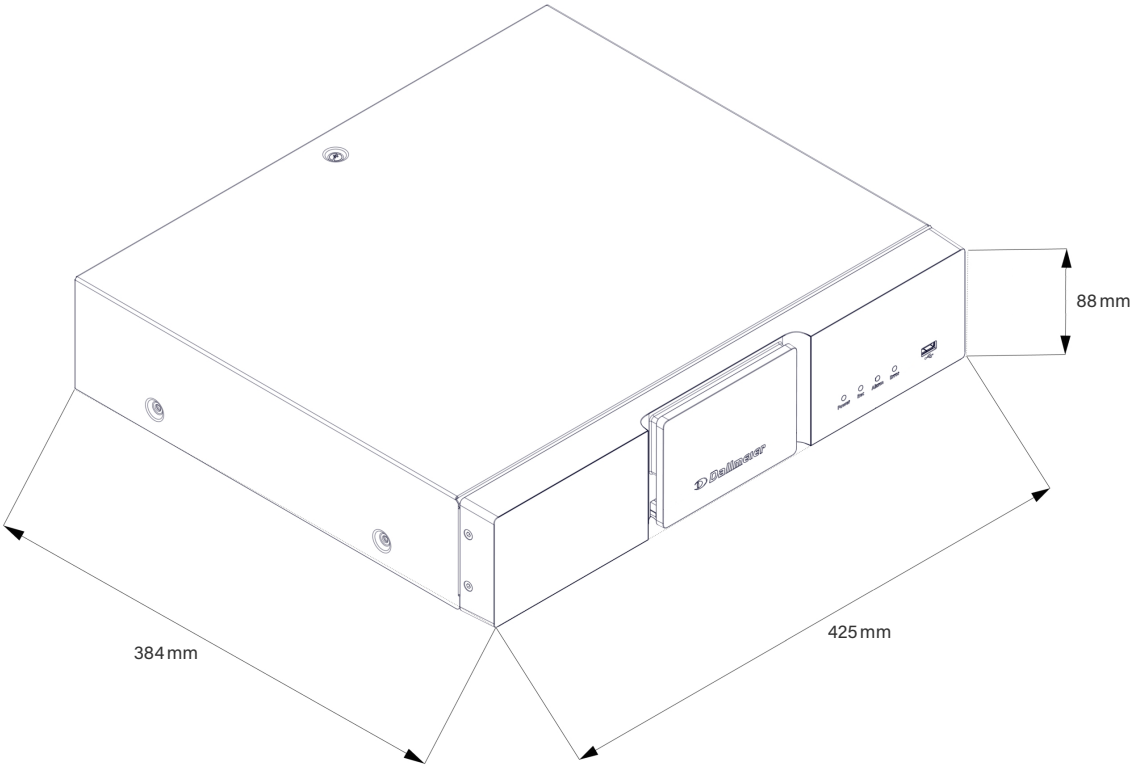




Mit ® gekennzeichnete Marken sind eingetragene Marken von Dallmeier electronic GmbH & Co.KG.

Die Nennung von Marken Dritter dient lediglich Informationszwecken. Dallmeier respektiert das geistige Eigentum Dritter und ist stets um die Vollständigkeit bei der Kennzeichnung von Marken Dritter und Nennung des jeweiligen Rechteinhabers bemüht. Sollte im Einzelfall auf geschützte Rechte nicht gesondert hingewiesen werden, berechtigt dies nicht zu der Annahme, dass die Marke ungeschützt ist.

Technische Änderungen, Irrtümer und Druckfehler vorbehalten. Abbildungen können vom tatsächlichen Produkt abweichen.

See more.

© 2024 Dallmeier electronic



MADE IN GERMANY